Quality of Life

# Anit
# Radiator

صنعت کارنو


زنجان، بالاتر از میدان ولیعصر
نبش درب پرسنلی بیمارستان ولیعصر

۰۲۴-۳۳۷۸۴۱۹۰
۰۹۱۹ ۸۴۲ ۶۷۹۷

KARNOSANAT
@Karnosanat1
www.karnosanat.ir

گروه صنعتی آنیت، تولید کننده نسل نوین رادیاتور و حوله خشک کن های لوکس، دکوراتیو و شیشه ای، با تمرکز و تکیه بر علم و دانش، فناوری های به روز و توان نیرو های متخصص و کاردان پا به عرصه تولید محصولات گرمایشی خاص و منحصر به فرد نهاده که این یکی از رسالت های مهم مجموعه آنیت از ابتدا تا به امروز بوده است.
رادیاتور های آنیت نه تنها از حیث ظاهر بلکه از نظر راندمان، ظرفیت حرارتی و برتری های فنی تفاوت قابل ملاحظه ای با رادیاتور های دایکستی، فولادی و فرنیزی موجود در بازار دارند. آنیت با بهره گیری از توان مهندسی بالا و به‌کارگیری تکنولوژی های نوین همچون مایکروفین، گرمایش یکنواخت و... علاوه بر افزایش ظرفیت حرارتی، موفق به کسب بالاترین شاخص صرفه جویی در مصرف انرژی در ایران گردیده است.
واحد CNC و ماشین کاری آنیت یکی از مجهزترین واحد های قالب سازی کشور محسوب می شود که با استناد بر علم و استفاده از ماشین آلات پیشرفته در زمینه ساخت انواع قالب های صنعتی، قادر به طراحی، تولید و سفارشی سازی محصولات به در خواست مشتری می باشد. آنیت با تجهیز خط تولید قالب سازی به جدید ترین ماشین آلات از کشور آلمان، توانسته در زمینه ماشین کاری دقیق و ساخت انواع قالب های صنعتی، خدمات منحصر به فردی به مشتریان خود ارائه نماید.

آنیت با اطمینان بر توانمندی های پایه گذاران این مجموعه که از طراحان به نام صنعت در دنیا و صاحب جوایز معتبر بین المللی در زمینه طراحی و توسعه محصولات نوآورانه هستند، توانسته برترین استاندارد ها و گواهینامه های بین المللی را اخذ نماید. در حال حاضر محصولات آنیت به بیش از ده کشور در سراسر دنیا صادر می شود و همچنین آنیت با تاسیس شعبه رسمی خود در کشور انگلستان، شبکه فروش خود را در اتحادیه اروپا گسترش داده است.

## گواهینامه های ملی و بین المللی مجتمع صنعتی آنیت:

- استاندارد ملی ایران با گرید A
- ثبت بین المللی علامت ANIT در سازمان جهانی مالکیت های معنوی سوئیس WIPO در حوزه اتحادیه اروپا، انگلستان، روسیه، CIS و ده کشور دیگر
- استاندارد CE اروپا
- استاندارد GOST روسیه
- گواهینامه ثبت اختراع رادیاتور شیشه ای برای اولین بار در ایران
- نماینده ویژه سازمان جهانی انرژی در ایران
- گواهینامه واحد برتر تحقیق و توسعه کشوری

ISO9001- ISO18001 - ISO14001- 2015

مدل:پایـونیر

## Technical Data of Each Column

| عرض (mm) Width (mm) | طـول (mm) Length (mm) | مواد اولیه Material | ضخامت سطح خیس (mm) Thickness of Wet Section(mm) | حجم آبگیری (لیتـر) Water Capacity (Litre) | سطح تماس با هوا (متر مربع) Surface Area (m²) | کانال عبور هوا Air Flow Channels |
|---|---|---|---|---|---|---|
| 65 | 85 | Aluminium 6063 | 2 | 0.2 | 0.5 | 2 |

| Height (mm) ارتفاع (میلیمتر) | Length (mm) طـول (میلیمتر) | Number of column تعداد پره | Thermal Output (Kcal/hr) ظرفیت حرارتی (هر پنل) |
|---|---|---|---|
| 500 | 490 | 7 | 1113 |
| | 770 | 11 | 1749 |
| | 980 | 14 | 2226 |
| | 1190 | 17 | 2703 |
| | 1330 | 19 | 3021 |

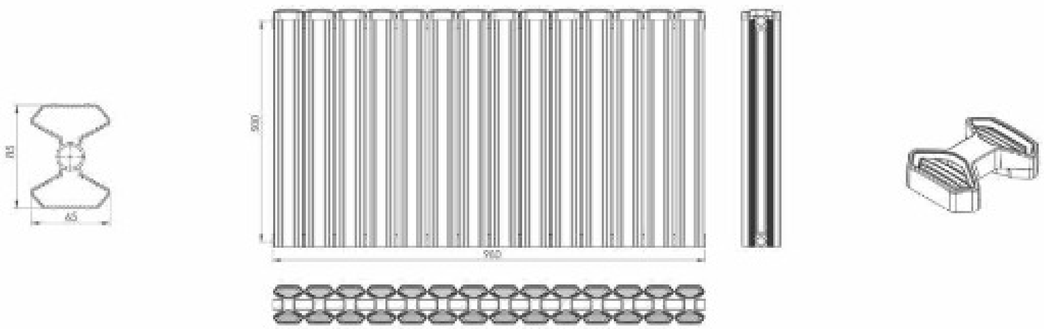

## Technical Data of Each Column

مدل:پایـــونیر پلاس

| کانال عبور هوا | سطح تماس با هوا (متر مربع) | حجم آبگیری (لیتر) | ضخامت سطح خیس (mm) | مواد اولیه | طـول (mm) | عرض (mm) |
|---|---|---|---|---|---|---|
| Air Flow Channels | Surface Area (m2) | Water Capacity (Litre) | Thickness of Wet Section(mm) | Material | Length (mm) | Width (mm) |
| 2 | 0.5 | 0.2 | 2 | Aluminium 6063 | 85 | 65 |

| Height (mm) ارتفاع (میلیمتر) | Length (mm) طـــول (میلیمتر) | Number of column تعداد پره | Thermal Output (Kcal/hr) ظرفیت حرارتی (هر پنل) |
|---|---|---|---|
| 500 | 490 | 7 | 1113 |
| | 770 | 11 | 1749 |
| | 980 | 14 | 2226 |
| | 1190 | 17 | 2703 |
| | 1330 | 19 | 3021 |

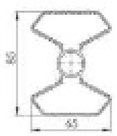


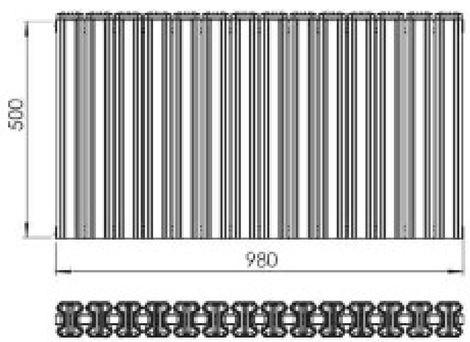

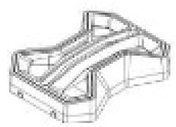

## Technical Data of Each Column

مدل:اُنیـکس ○ ●

| کانال عبور هوا | سطح تماس با هوا (متر مربع) | حجم آبگیری (لیتر) | ضخامت سطح خیس (mm) | مواد اولیه | طـول (mm) | عرض (mm) |
|---|---|---|---|---|---|---|
| Air Flow Channels | Surface Area (m²) | Water Capacity (Litre) | Thickness of Wet Section(mm) | Material | Length (mm) | Width (mm) |
| 2 | 0.4 | 0.2 | 2 | Aluminium 6063 | 85 | 65 |

| Height (mm) ارتفاع (میلیمتر) | Length (mm) طـول (میلیمتر) | Number of column تعداد پره | Thermal Output (Kcal/hr) ظرفیت حرارتی (هر پنل) |
|---|---|---|---|
| 500 | 490 | 7 | 966 |
| | 770 | 11 | 1518 |
| | 980 | 14 | 1932 |
| | 1190 | 17 | 2346 |
| | 1330 | 19 | 2622 |

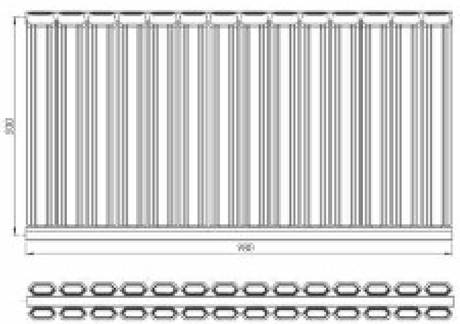

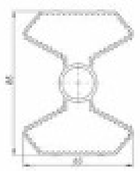

## Technical Data of Each Column

مدل:سوپرلوکس ○

| کانال عبور هوا | سطح تماس با هوا (متر مربع) | حجم آبگیری (لیتر) | ضخامت سطح خیس (mm) | مواد اولیه | طـول (mm) | عرض (mm) |
|---|---|---|---|---|---|---|
| Air Flow Channels | Surface Area (m²) | Water Capacity (Litre) | Thickness of Wet Section(mm) | Material | Length (mm) | Width (mm) |
| 2 | 0.4 | 0.2 | 2 | Aluminium 6063 | 85 | 65 |

| Height (mm) ارتفاع (میلیمتر) | Length (mm) طـول (میلیمتر) | Number of column تعداد پره | Thermal Output (Kcal/hr) ظرفیت حرارتی (هر پنل) |
|---|---|---|---|
| 500 | 800 | 11 | 1518 |
| | 1000 | 14 | 1932 |
| | 1200 | 17 | 2346 |

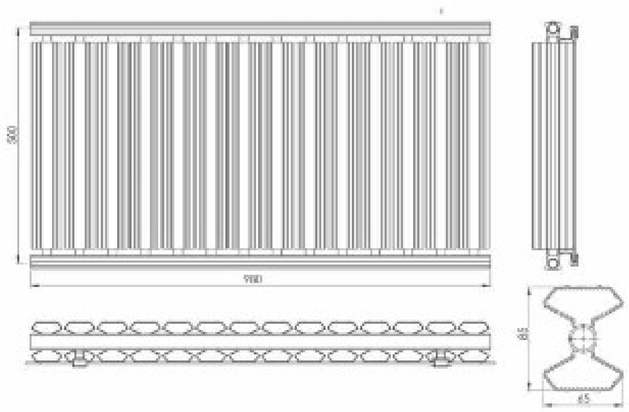


# Superluxe

# سـوپرلوکـس

## Technical Data of Each Column

## مدل:پلاس ورتیکال

| کانال عبور هوا | سطح تماس با هوا (متر مربع) | حجم آبگیری (لیتر) | ضخامت سطح خیس (mm) | مواد اولیه | طول (mm) | عرض (mm) |
|---|---|---|---|---|---|---|
| Air Flow Channels | Surface Area (m2) | Water Capacity (Litre) | Thickness of Wet Section(mm) | Material | Length (mm) | Width (mm) |
| 2 | 1.3 | 0.6 | 2 | Aluminium 6063 | 85 | 65 |

| Height (mm) ارتفاع (میلیمتر) | Length (mm) طول (میلیمتر) | Number of column تعداد پره | Thermal Output (Kcal/hr) ظرفیت حرارتی (هر پنل) |
|---|---|---|---|
| 1500 | 490 | 7 | 3150 |

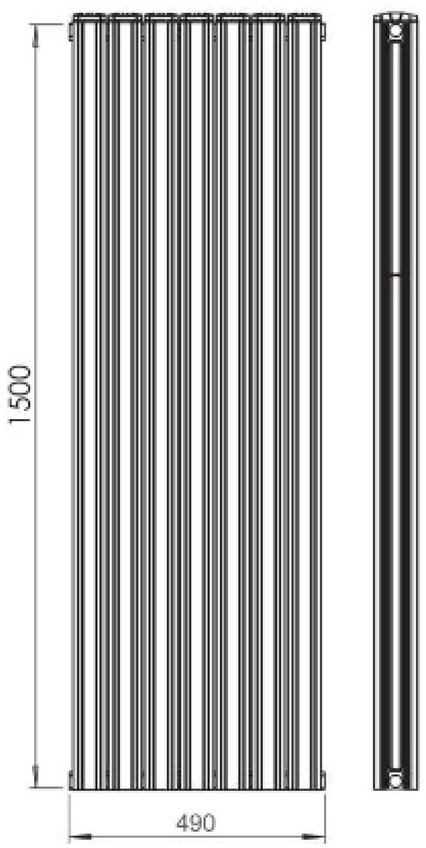

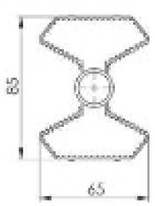

# Decorative

# دکوراتیو

## Technical Data of Each Column

## مدل: دکوراتیو

| کانال عبور هوا | سطح تماس با هوا (متر مربع) | حجم آبگیری (لیتر) | ضخامت سطح خیس (mm) | مواد اولیه | طول (mm) | عرض (mm) |
|---|---|---|---|---|---|---|
| Air Flow Channels | Surface Area (m2) | Water Capacity (Litre) | Thickness of Wet Section(mm) | Material | Length (mm) | Width (mm) |
| 2 | 1.2 | 0.6 | 2 | Aluminium 6063 | 85 | 65 |

| Height (mm) ارتفاع (میلیمتر) | Length (mm) طول (میلیمتر) | Number of column تعداد پره | Thermal Output (Kcal/hr) ظرفیت حرارتی (هر پنل) |
|---|---|---|---|
| 1500 | 490 | 7 | 3045 |

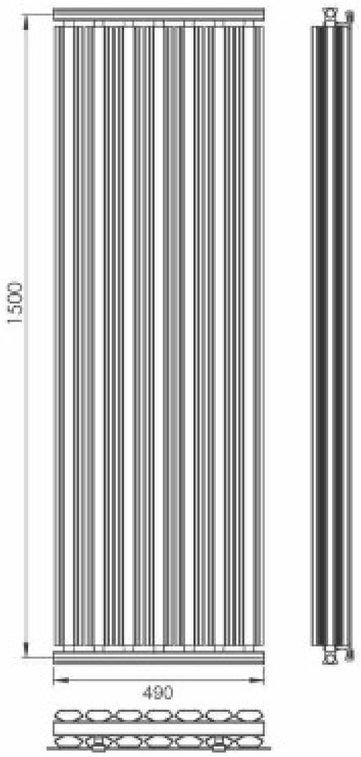

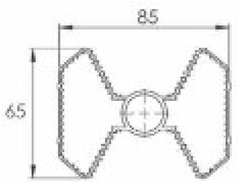


- با قابلیت سفارش طرح و رنگ دلخواه
- شیشه سکوریت ۵ میلیمتر
- ظرفیت حرارتی بسیار بالا
- زیبایی منحصر به فرد

## Technical Data of Each Column

مدل : ونیز ورتیکال

| کانال عبور هوا | سطح تماس با هوا (متر مربع) | حجم آبگیری (لیتر) | ضخامت سطح خیس (mm) | مواد اولیه | طول (mm) | عرض (mm) |
|---|---|---|---|---|---|---|
| Air Flow Channels | Surface Area (m2) | Water Capacity (Litre) | Thickness of Wet Section(mm) | Material | Length (mm) | Width (mm) |
| 1 | 0.6 | 0.36 | 1.7 | Aluminium 6063 | 45 | 50 |

| Height (mm) ارتفاع (میلیمتر) | Length (mm) طول (میلیمتر) | Number of column تعداد پره | Thermal Output (Kcal/hr) ظرفیت حرارتی (هر پنل) |
|---|---|---|---|
| 1500 | 450 | 9 | 2000 |

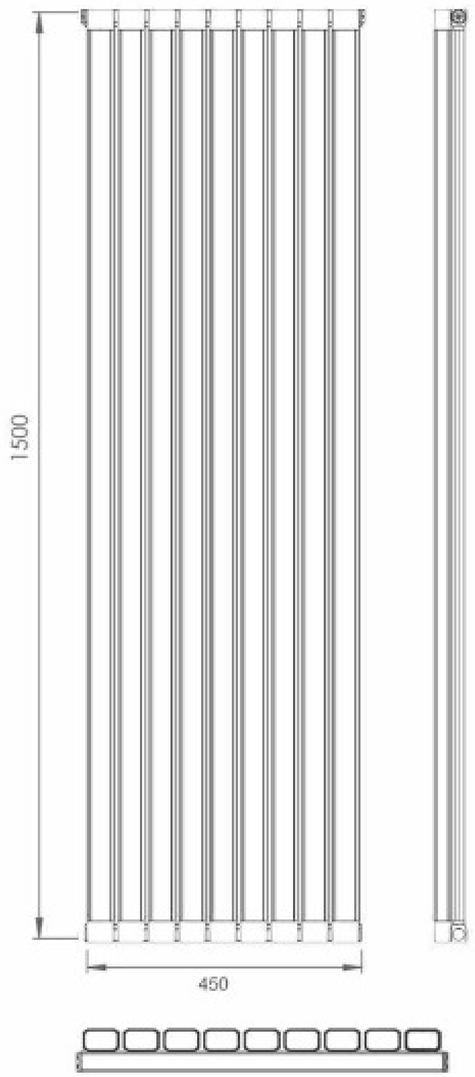


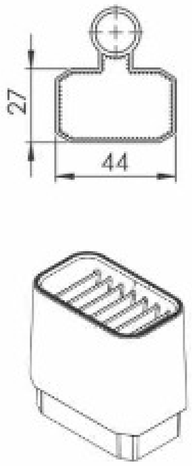

# Venice-Towel Rail

# حوله خشک کن ونیز

## Technical Data of Each Column

مدل: حوله خشک کن ونیز

| کانال عبور هوا | سطح تماس با هوا (متر مربع) | حجم آبگیری (لیتر) | ضخامت سطح خیس (mm) | مواد اولیه | طول (mm) | عرض (mm) |
|---|---|---|---|---|---|---|
| Air Flow Channels | Surface Area (m²) | Water Capacity (Litre) | Thickness of Wet Section(mm) | Material | Length (mm) | Width (mm) |
| 1 | 0.2 | 0.12 | 1.7 | Aluminium 6063 | 45 | 50 |

| Height (mm) ارتفاع (میلیمتر) | Length (mm) طول (میلیمتر) | Number of column تعداد پره | Thermal Output (Kcal/hr) ظرفیت حرارتی (هر پنل) |
|---|---|---|---|
| 550 | 500 | 6 | 510 |
| 775 | | 8 | 680 |
| 1000 | | 10 | 850 |

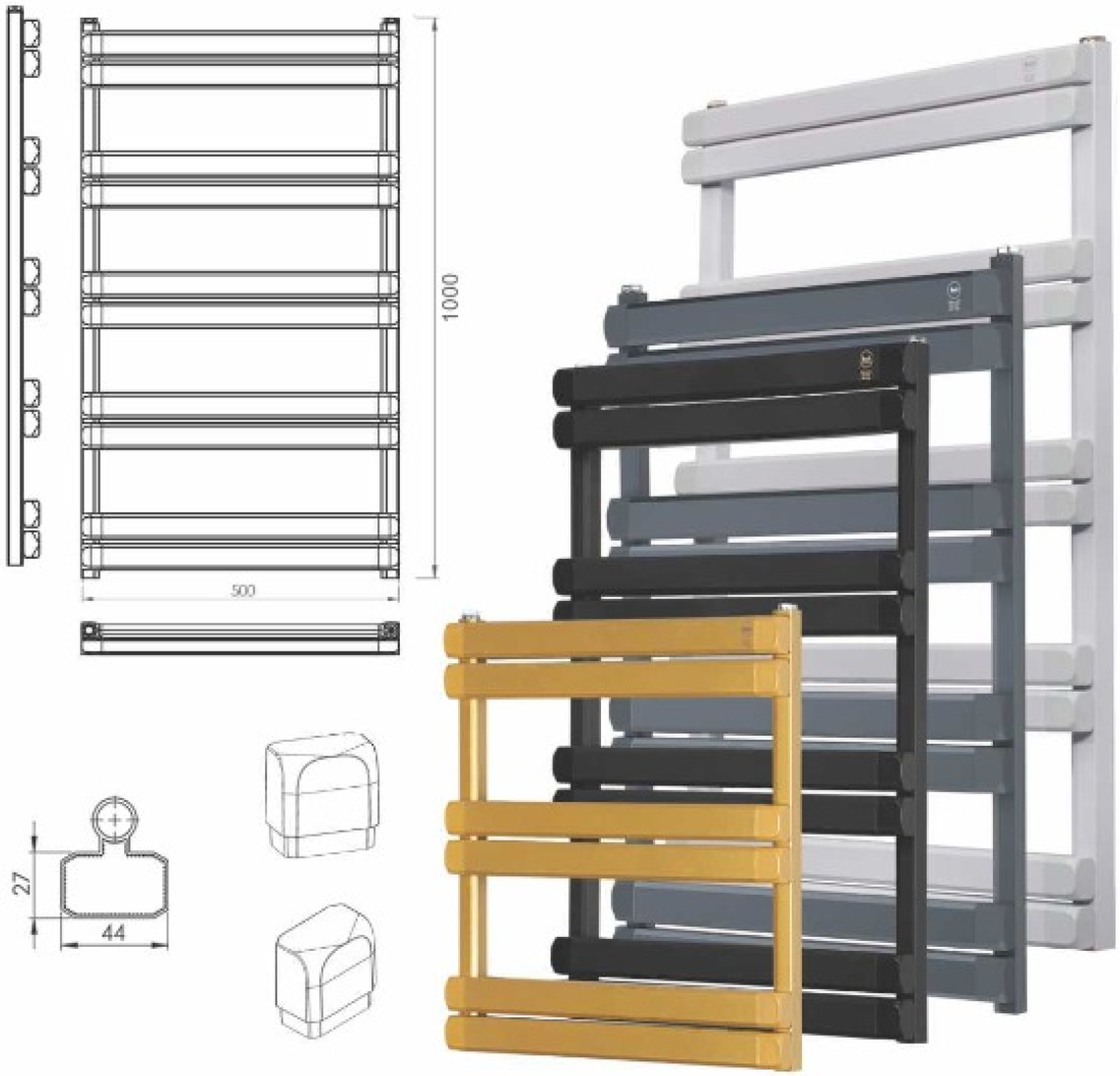

# Superluxe Towel Rail

# حوله خشک کن سوپرلوکس

## مدل : حوله خشک کن سوپرلوکس

## Technical Data of Each Column

| کانال عبور هوا | سطح تماس با هوا (مترمربع) | حجم آبگیری (لیتر) | ضخامت سطح خیس (mm) | مواد اولیه | طول (mm) | عرض (mm) |
|---|---|---|---|---|---|---|
| Air Flow Channels | Surface Area (m²) | Water Capacity (Litre) | Thickness of Wet Section(mm) | Material | Length (mm) | Width (mm) |
| 1 | 0.2 | 0.12 | 1.7 | Aluminium 6063 | 45 | 50 |

| Height (mm) ارتفاع (میلیمتر) | Length (mm) طول (میلیمتر) | Number of column تعداد پره | Thermal Output (Kcal/hr) ظرفیت حرارتی (هر پنل) |
|---|---|---|---|
| 775 | 500 | 8 | 680 |
| 1000 | | 10 | 850 |

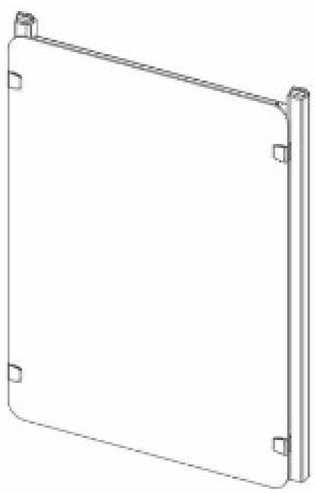

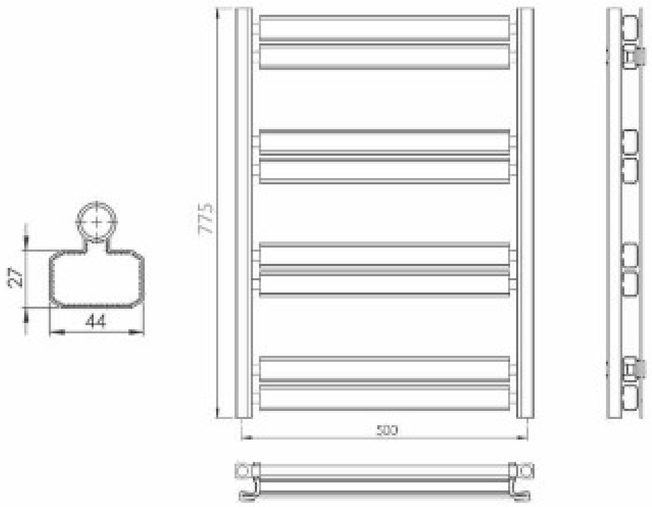

- قفل کودک
- کم مصرف
- تنظیم دما از راه دور
- دارای اپلیکیشن هوشمند
- سنسور هوشمند باز بودن پنجره به طور مجزا

## مدل: پایونیر پلاس برقی Wifi

## Technical Data of Each Column

| کانال عبور هوا | سطح تماس با هوا (متر مربع) | حجم آبگیری (لیتر) | ضخامت سطح خیس (mm) | مواد اولیه | طول (mm) | عرض (mm) |
|---|---|---|---|---|---|---|
| Air Flow Channels | Surface Area (m2) | Water Capacity (Litre) | Thickness of Wet Section(mm) | Material | Length (mm) | Width (mm) |
| 2 | 0.5 | 0.2 | 2 | Aluminium 6063 | 85 | 65 |

| Height (mm) ارتفاع (میلیمتر) | Length (mm) طول (میلیمتر) | Number of column تعداد پره | Thermal Output (Kcal/hr) ظرفیت حرارتی (هر پنل) | wattages (W) توان مصرفی (وات) |
|---|---|---|---|---|
| 500 | 980 | 14 | 2226 | 1000 |

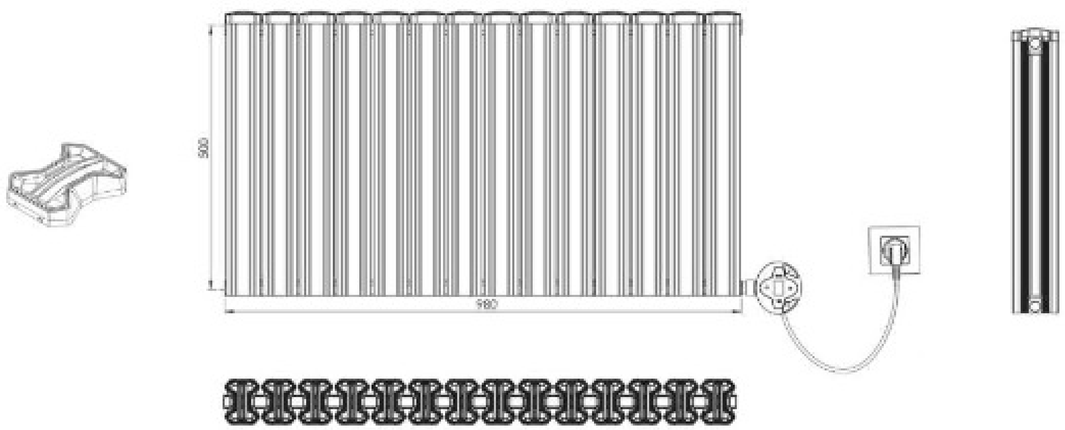

## Technical Data of Each Column

مدل: حوله خشک کن برقی Wifi ○ ●

| کانال عبور هوا | سطح تماس با هوا (متر مربع) | حجم آبگیری (لیتر) | ضخامت سطح خیس (mm) | مواد اولیه | طول (mm) | عرض (mm) |
|---|---|---|---|---|---|---|
| Air Flow Channels | Surface Area (m2) | Water Capacity (Litre) | Thickness of Wet Section(mm) | Material | Length (mm) | Width (mm) |
| 1 | 0.2 | 0.12 | 1.7 | Aluminium 6063 | 45 | 50 |

| Height (mm) ارتفاع (میلیمتر) | Length (mm) طـــول (میلیمتر) | Number of column تعداد پره | Thermal Output (Kcal/hr) ظرفیت حرارتی (هر پتل) | wattage (W) توان مصرفی (وات) |
|---|---|---|---|---|
| 1000 | 500 | 10 | 850 | 400 |

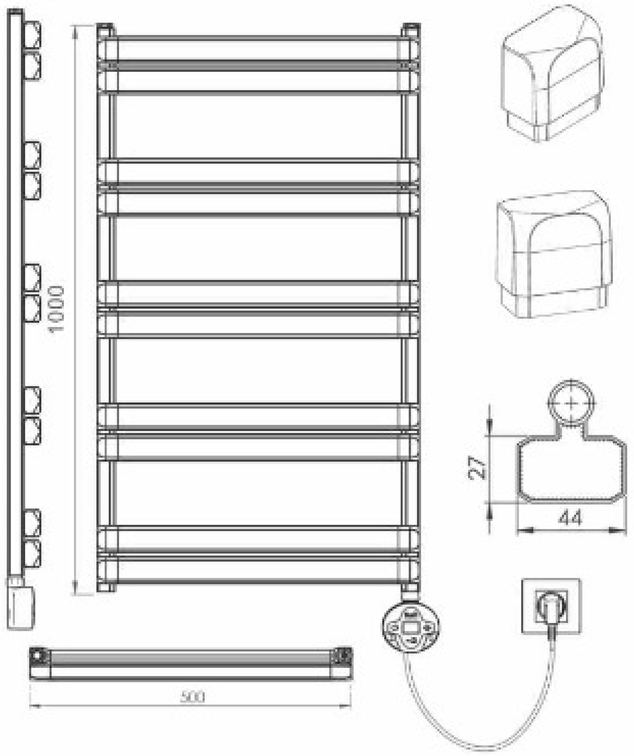

- قفل کودک
- کم مصرف
- تنظیم دما از راه دور
- دارای اپلیکیشن هوشمند
- سنسور هوشمند باز بودن پنجره به طور مجزا

# Smart Electric Towel Rail

# حوله خشک کن برقی Wifi

# TECHNOLOGIES

## بالاترین گرید انرژی در ایران

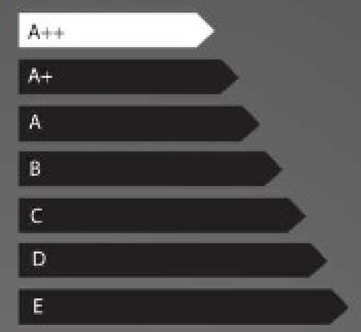


آنیت افتخار دارد تا با کسب بالاترین راندمان در بین برندهای مطرح جهانی، در زمینه بهینه سازی مصرف سوخت در ایران و جهان پیشرو باشد و این ویژگی، به کاهش چشمگیر مصرف انرژی خصوصا در سال های آتی که قیمت گاز بسیار افزایش می یابد کمک خواهد کرد. توجه ویژه به گرید مصرف انرژی قبل از خرید هر محصول یعنی انتخاب مقرون به صرفه و هوشمندانه.

## تحمل فشار بالای ۵۰ بار و فشار لحظه ای ۱۲۰ بار

رادیاتورهای آنیت به دلیل استفاده از آلیاژ خاص و اتصالات CNC و موتاژ به روش رزوه ای و آب بندی اتصالات با سه روش همزمان، می توانند فشار بسیار بالایی تحمل کنند که به فشار کارکردی بیش از ۵۰ بار و لحظه ای ۱۲۰ بار می توان اشاره نمود و مشکل نشتی نزدیک به صفر از دیگر خصوصیات این رادیاتور می باشد.

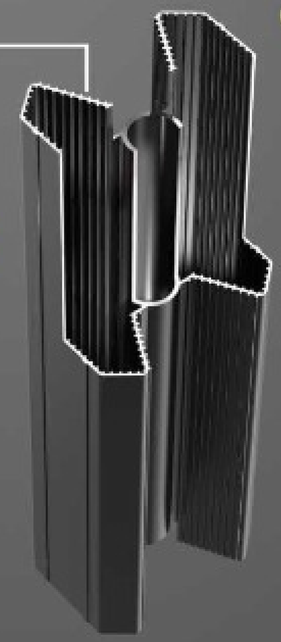

## تکنولوژی مایکروفین

طراحی هر پره از رادیاتورهای آنیت به صورت لوله ای شکل و با تعبیه مایکروفین در جداره داخلی صورت گرفته است، که این نوع خاص طراحی باعث می گردد تا به صورت همزمان با افزایش سطح تماس کلی در هر پره، ظرفیت حرارتی نهایی به صورت چشمگیری افزایش یابد. علاوه بر این به دلیل حرکت هوا از مسیر ایجاد شده در داخل و خارج پره ها که به صورت لوله ای شکل هستند، جریان همرفتی تشدید می گردد و این امر نیز در افزایش ظرفیت حراراتی نهایی تاثیر چشم گیری دارد.

# تکنولوژی ها

رادیاتورهای آنیت از جنس آلومینیوم ۶۰۶۳ با درجه خلوص بالای ۹۸ درصد تولید شده اند و از لحاظ ویژگی های تکنیکی، کارکردی، فنی و ظاهری دارای مزیت های رقابتی خاصی می باشند.

رادیاتور های تولیدی شرکت آنیت با کلیه منابع گرمایشی از قبیل پکیج، موتورخانه و سیستم های خورشیدی سازگار است.

## تکنولوژی گرمایش یکنواخت

وجود تفاوت دما در رادیاتورها به خصوص در زمان کاهش فشار همیشه مشکل ساز بوده و لوله کشی غیر استاندارد، پمپ ضعیف پکیج، عدم استفاده از سیستم تقسیم مناسب آب، طولانی بودن مسیر آب و موارد مشابه این مشکل را دوچندان می کنند. آنیت، برای اولین بار توانسته با طراحی و توسعه تکنولوژی های نوین، مشکل وجود تفاوت دما در ابتدا و انتهای رادیاتور را حل نماید و محصولات خود را به نحوی تولید نماید که در دبی های پایین نیز بهترین عملکرد را داشته و به صورت یکنواخت گرم شوند.

## سازگاری کامل با شیر ترموستاتیک

در حال حاضرجهت کنترل مصرف گاز و عدم هدر رفت بیش از نیاز انرژی و کاهش هزینه ها، شیر ترموستاتیک در کنار رادیاتور مورد استفاده قرار می گیرد اما یکی از شرایط اصلی استفاده از این تکنولوژی سازگار بودن رادیاتور با شیر ترموستاتیک می باشد که باعث افزایش یا کاهش کارایی شیر ترموستاتیک می گردد . آنیت توانسته با بهره گیری از تکنولوژی های توسعه یافته در واحد تحقیق و توسعه شرکت به تنها تولید کننده رادیاتور با سازگاری حداکثری با شیر ترموستاتیک در ایران تبدیل شود.

## کاور شیرآلات آنیت:

۱-قیمت مناسب

۲-کیفیت آبکاری بالا

۳-مواد ABS درجه یک

۴-مقاومت دربرابر رطوبت و حرارت

۵-رنگ بندی (سفید، مشکی، نقره ای، طلایی)

## کاور نیپل آنیت:

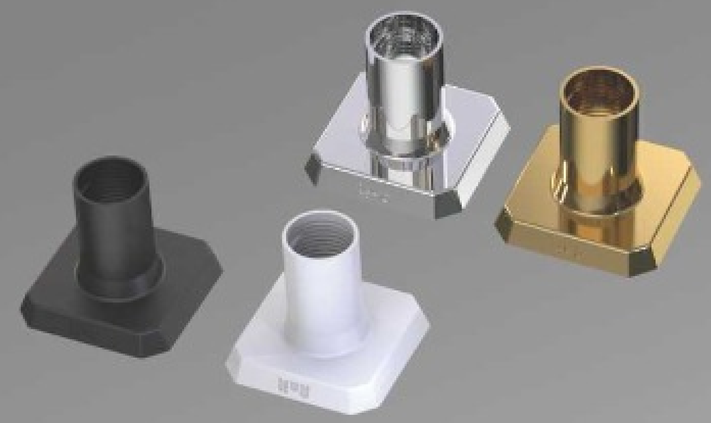

۱-مواد ABS درجه یک

۲-کیفیت آبکاری بالا

۳-امکان تنظیم ارتفاع

۴-مقاومت دربرابر رطوبت و حرارت

۵-رنگ بندی (سفید، مشکی، نقره ای، طلایی)

## بست پرچمی آنیت:

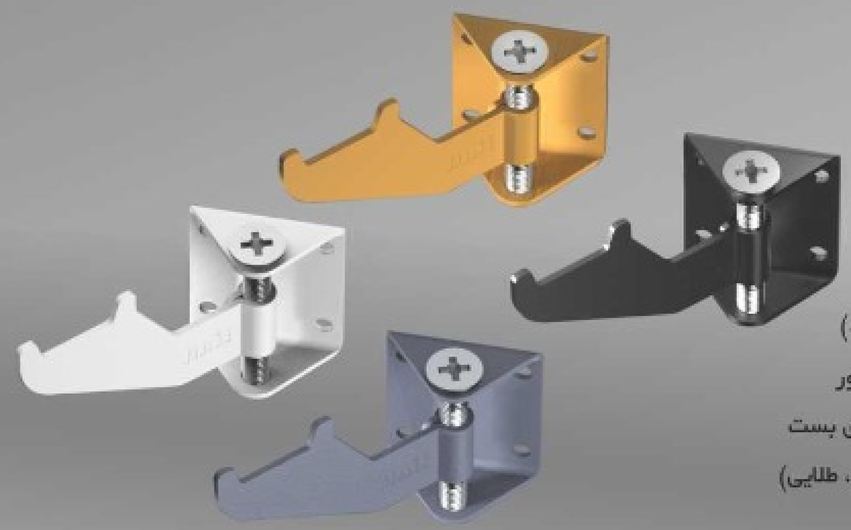

۱-تحمل وزن بالا

۲-امکان تنظیم ارتفاع

۳-ضخامت ورق ۲ میلیمتر

۴-مدل مخفی (پایین تر از سطح دید)

۵-کاهش فاصله بین دیوار و رادیاتور

۶-قابلیت فیکس شدن رادیاتور روی بست

۷-رنگ بندی (سفید، مشکی، طوسی، طلایی)

## نمایندگان آنیت در آسیا و اروپا

■ شرکت آنیت دارای بیش از ۲۰۰ نماینده فعال فروش و ارائه خدمات پس از فروش در سطح کشور و نمایندگان انحصاری پخش در کشورهای مختلف از جمله سوند، فنلاند، یونان، روسیه، عراق، تاجیکستان، قزاقستان، افغانستان، پاکستان و همچنین دارای شعبه رسمی در کشور انگلستان و عامل فروش در شهرهای لندن، منچستر و گلاسکو می باشد.

جهت کسب اطلاعات نمایندگان فروش آنیت، می توانید به آدرس زیر مراجعه نمایید:

www.anit-co.com/store

## نمایندگان آنیت در سراسرکشور